Установка пылеподавления WLP 800 | Дальность 90-100м | 30кВт

Установка пылеподавления WLP 800 Стационарная

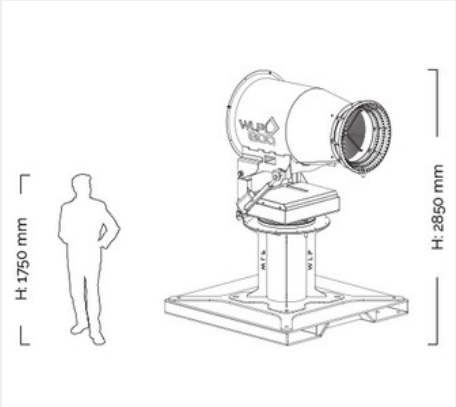

Угол наклона сопла	20° ~ 45°
Поворот сопла	0 - 340 °
Платформа	Рама
Заказной шифр	Установка пылеподавления WLP 800 Стационарная

Описание:

Устройство пылеподавления высокой мощности. Конструкция предусматривает подогрев всех обеспечивающих систем и способна работать при минусовых температурах. Установка не требует предварительной подготовки воды, встроенный фильтр из нержавеющей стали позволяет работать от центрального водоснабжения, имеется возможность упрощенного разбора и промывки фильтрующего элемента. Имеется возможность умного управления, при подключении через специальное программное обеспечение, система автоматически активирует и настраивает установку или связку установок, руководствуясь показаниями метеостанции.

Мощность аппарата позволяет использовать его на объектах сноса крупных сооружений, в больших перегрузочных комплексах, карьерах, на территории производственных и горнодобывающих предприятий с внушительными источниками пылеобразования.

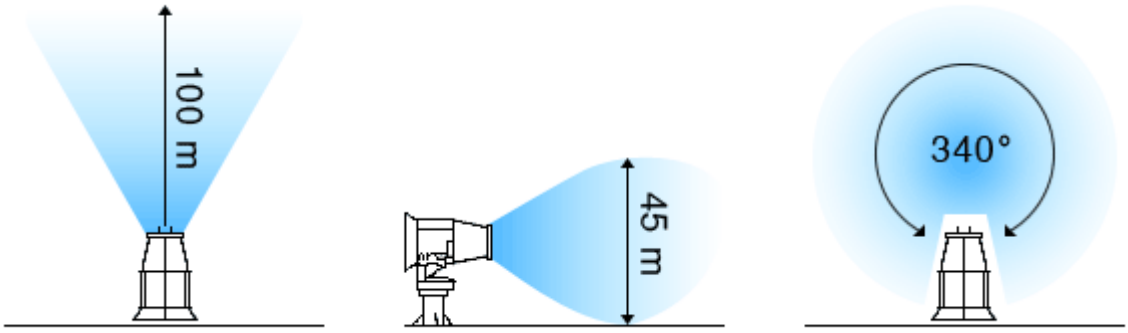

Технические характеристики:

Расстояние выброса: 90 - 100 м
Форсунки: 180
Ряды форсунок: 3
Материал форсунок: нержавеющая сталь
Лопасти вентилятора: из алюминия двойной геометрии
Номинальная сила вентилятора: 30 кВт
Минимальное давление 5 бар
Механизм наклона: механизированный
Возможность поворота сопла: 0 - 340 °
Электроподключение: 380 В, 50 Гц
Угол наклона сопла: -20° ~ 45°
Степень защиты: IP 67
Шум: <93 Lwa
Мощность помпы: 10 кВт
Минимальное давление: 6 бар